THIS DRAWING IS UNPUBLISHED.
VERTRAULICHE UNVEROEFFENTLICHTE ZEICHNUNG

© COPYRIGHT 20 Tyco Electronics AMP GmbH

RELEASED FOR PUBLICATION --.--- 20--
FREI FUER VEROEFFENTLICHUNG

ALL RIGHTS RESERVED.
ALLE RECHTE VORBEHALTEN.

MATED WITH:
PASSEND ZU:
-

LOC	DIST
AI	-
PROJEKT NR.: A95-52007	

REVISIONS
AENDERUNGEN

P	LTR	DESCRIPTION BESCHREIBUNG	DATE	DWN	APVD
	F4	New PNs 8-4, 8-5, 8-6, Bosch Oversea / Oneway variants	30JUN2015	Abr.	Beck
	F5	New PN 8-7 added	28SEP2015	Ho.	Beck
	G	E-15-005791/SWITCH PIN BASED MATERIAL FROM CuSn6 TO CuZn30	14JAN2016	Ho.	Eder
	G1	Notes Updated	14DEC2016	MN	Beck

Kodierung A-F gezeichnet

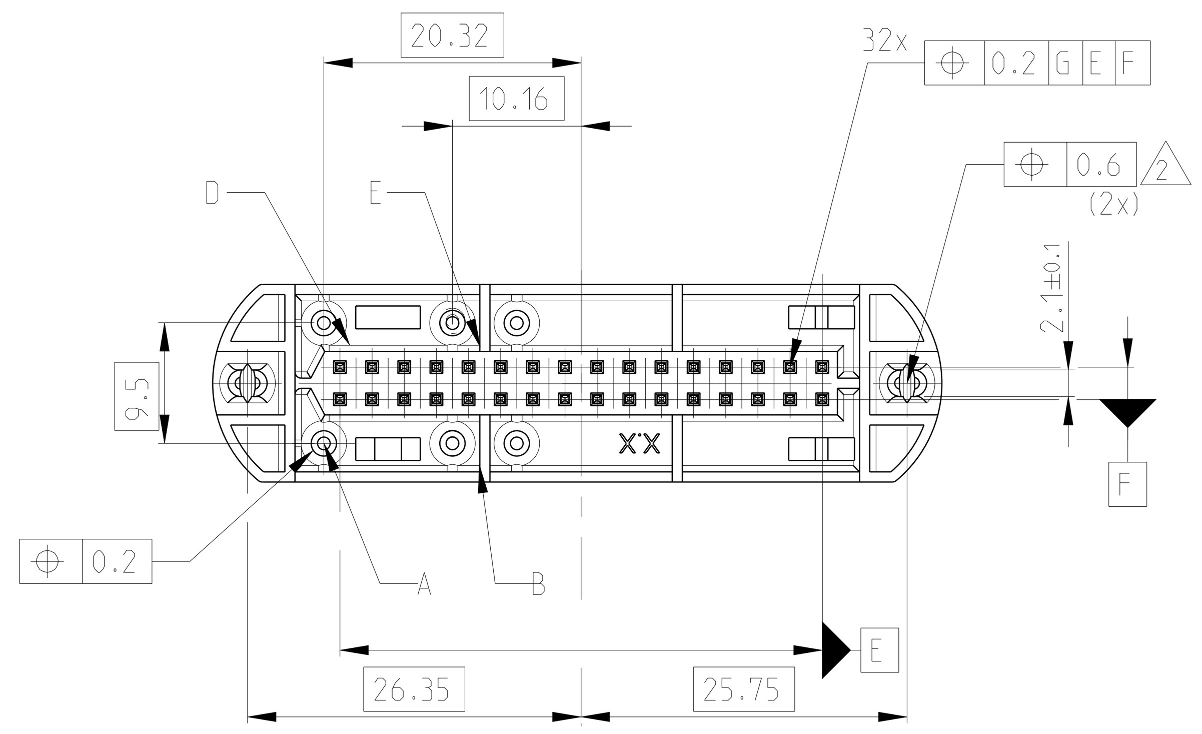

Einzelheit "Y"
M 5:1

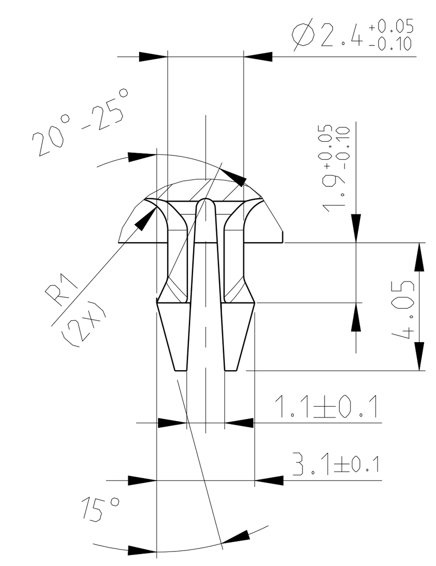

Empfohlenes Leiterplatten Bohrbild

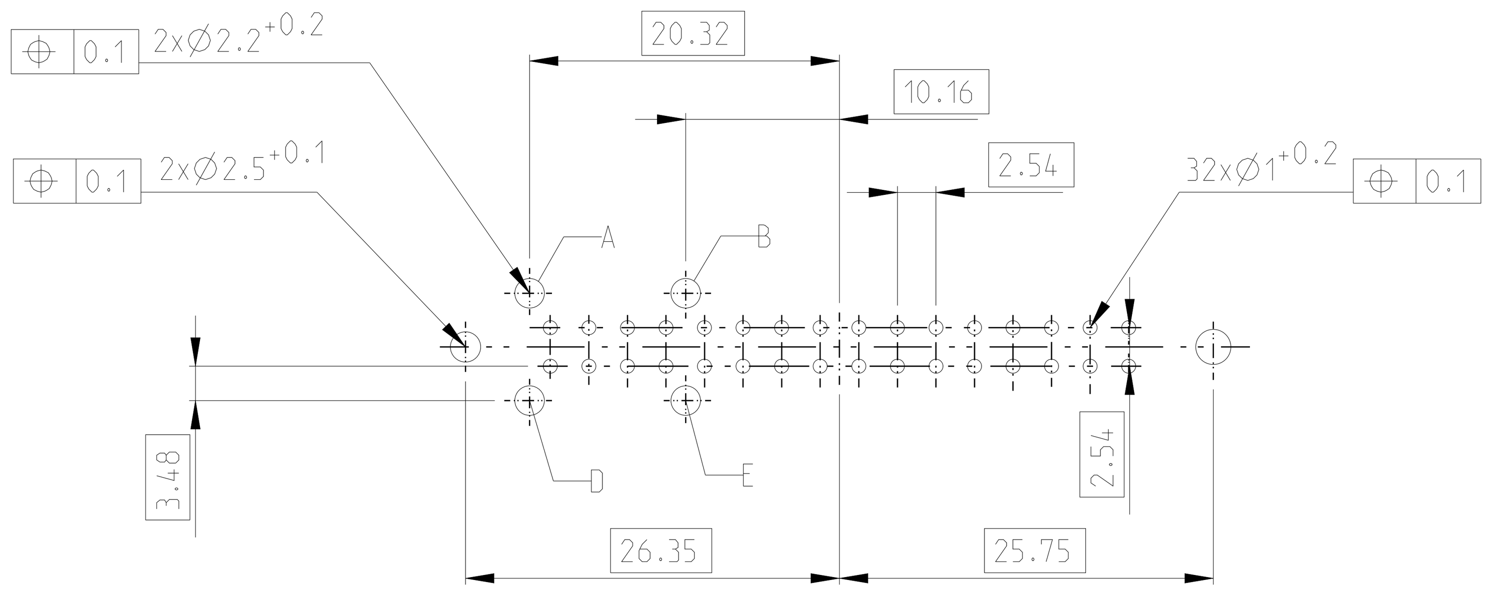

Schnitt A-A

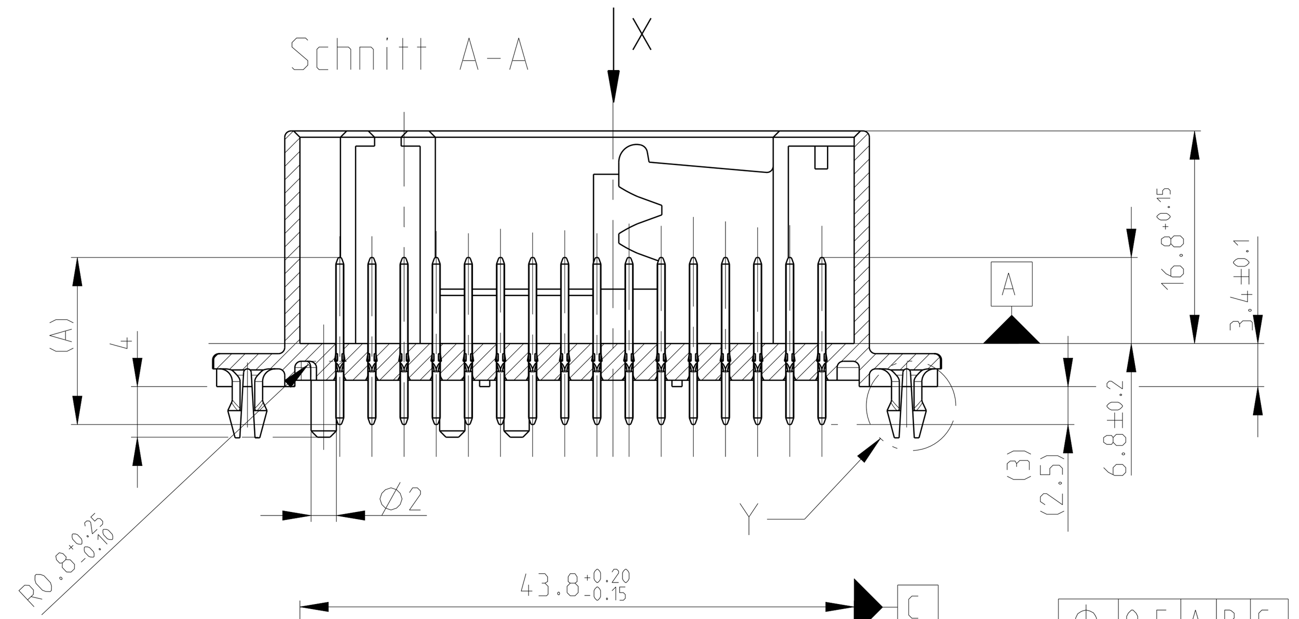

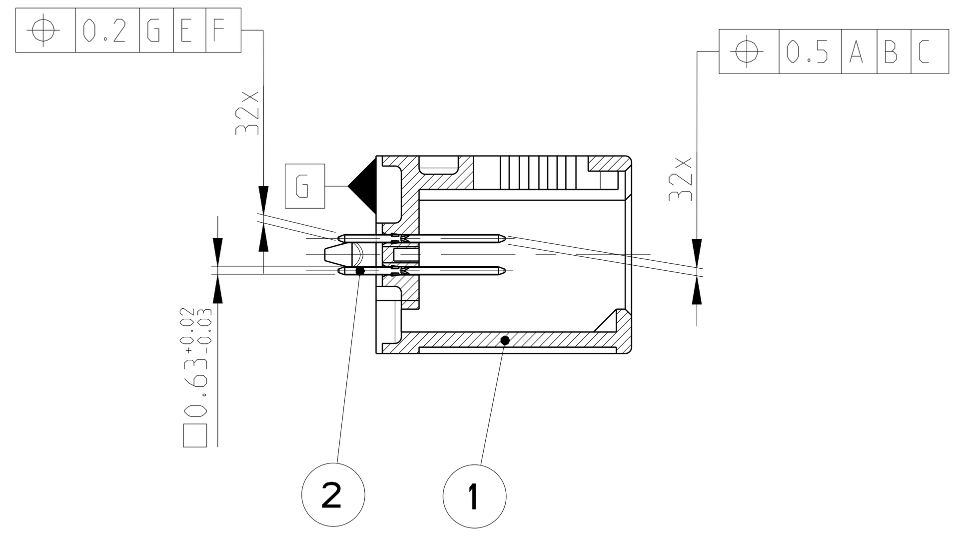

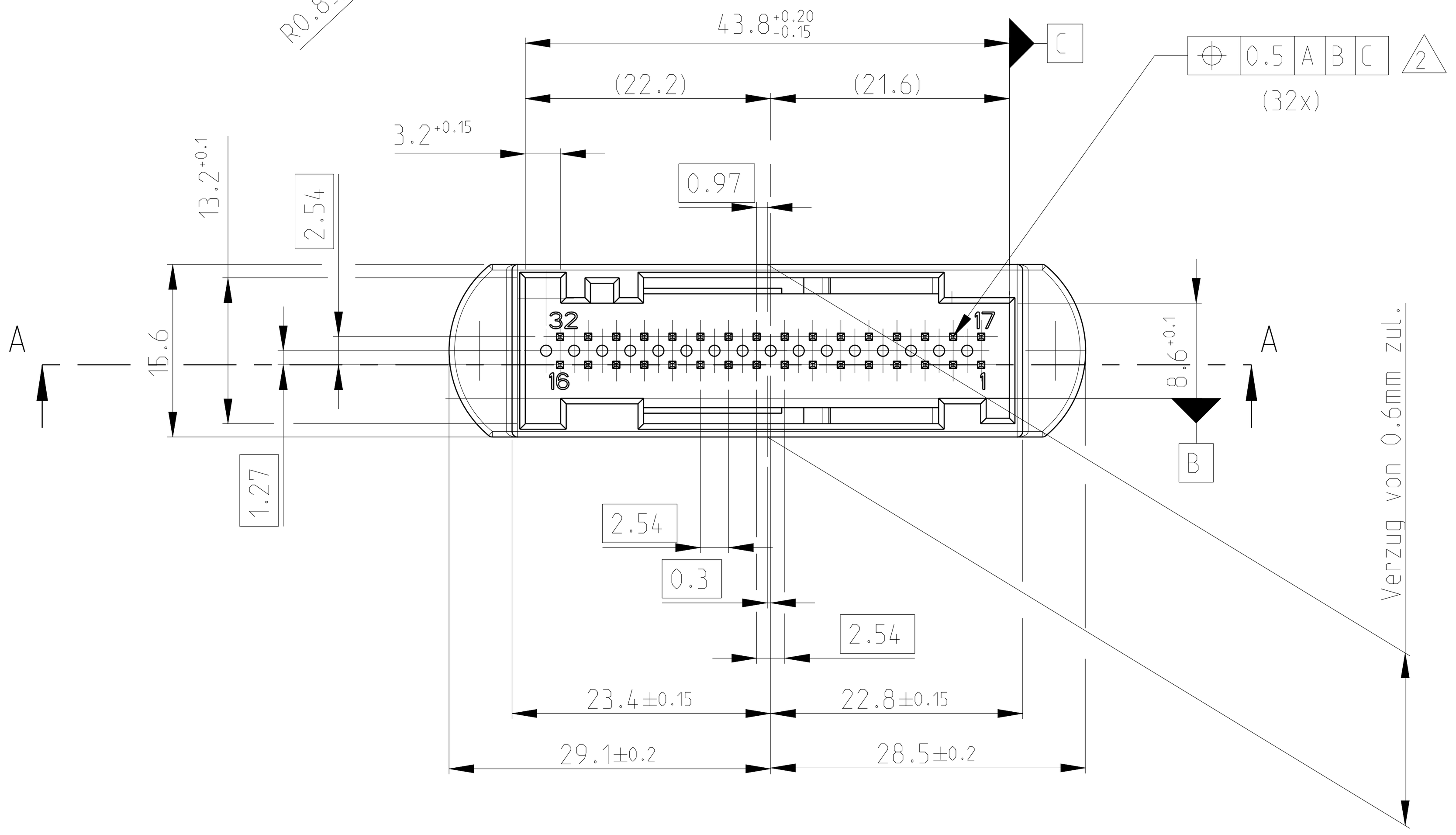

Ansicht "X"

alle Kodierungen dargestellt

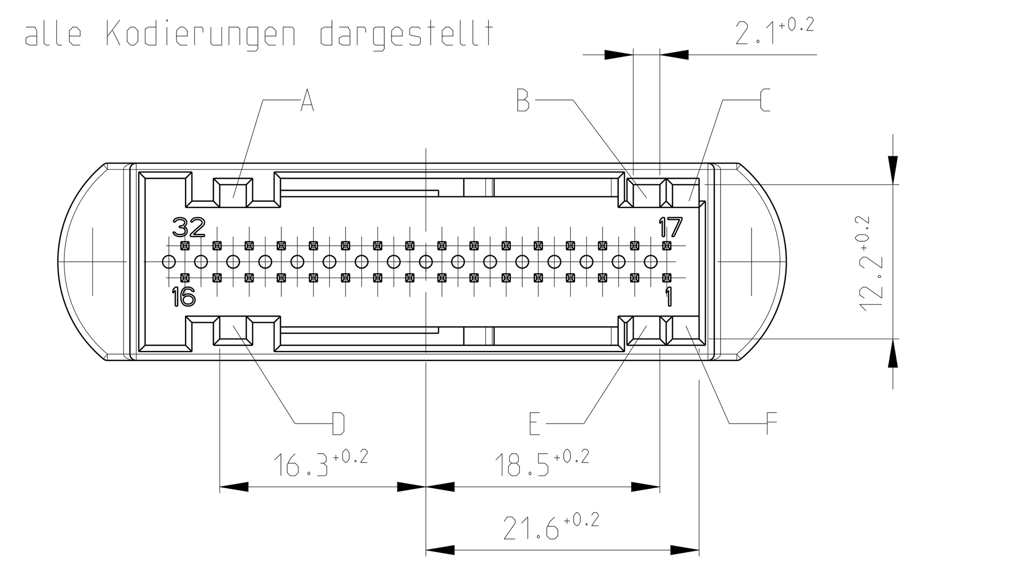

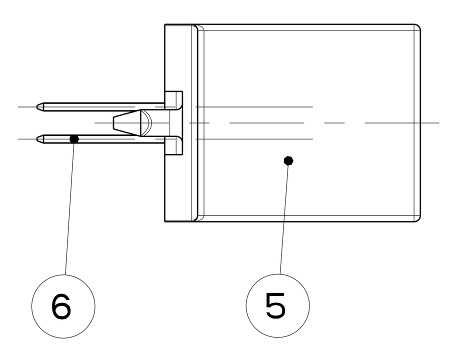

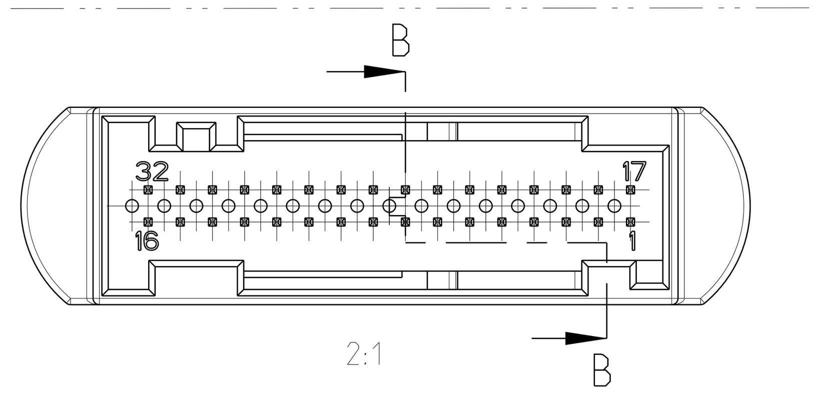

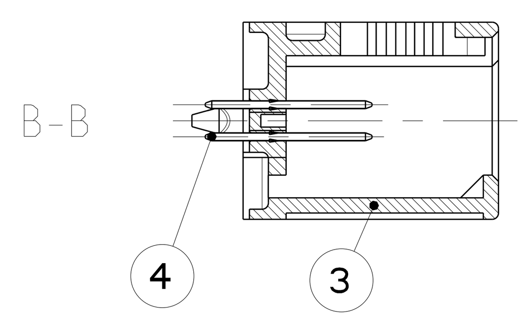

NOTES: (G1)

1 THE DESIGN OF THE PCB CODING AND THE CODING SLOTS, SEE TABLE
Ausfuehrung der Leiterplattenkodierung und der Kodiernuten, siehe Tabelle

△2 FORM- AND POSITION TOLERANCE; "POSITION" IS VALID ONLY FOR THE APPROPRIATED POINTS
Form-und Lagetoleranz; "Position" gilt nur fuer die entsprechenden Spitzen

△3 ONE-WAY PACKAGING: PRODUCT CARRIER IN CARDBOX
Einwegverpackung: Produkttraeger in Karton

△4 CONTACT AREA min. 0.8 µm GOLD PLATED; SOLDER AREA MIN. 2.5 µm TIN PLATED
Kontaktbereich min. 0.8 µm vergoldet, Loetbereich min. 2.5 µm verzinn

△5 MULTIPLE PACKAGING HELLA: PRODUCT CARRIER IN Hella E1-BOX MF 6320
Mehrwegverpackung HELLA: Produkttraeger in Hella E1-Behaelter MF 6320

△6 MULTIPLE PACKAGING Bosch: PRODUCT CARRIER IN Bosch-BOX 6000 515 033
Mehrwegverpackung Bosch: Produkttraeger in Bosch-Behaelter 6000 515 033

△7 MULTIPLE PACKAGING VDO: PRODUCT CARRIER IN VDO-BOX MF 6170
Mehrwegverpackung VDO: Produkttraeger in VDO-Behaelter MF 6170

△8 SURFACE: 2.0 µm - 4.0 µm SN OVER 1.27 µm - 2.2 µm NI /ELECTRO PLATED, MAT
Oberflaeche: 2.0 µm - 4.0 µm Sn über 1.27 µm - 2.2 µm Ni /galv. verzinnt, matt

Kodierung	9-.-9	8-.-7	8-.-6	8-.-5	8-.-4	8-.-3	8-.-2	7-.-6	7-.-5	7-.-4	7-.-3	7-.-2	7-.-1	5-.-3	5-.-2	5-.-1	4-.-3	3-.-2	3-.-1	2-.-3	2-.-2	2-.-1	1-.-3	1-.-2	1-.-1	-3	-2	-1	-2	-1	POS	STUECK	BENENNUNG EINZELTEIL	Rev	WERKSTOFF	OBERFLAECHE/SURFACE FARBE AEHNL./RAL SIMILAR TO
Verpackung	Einweg △3	Bosch Oversea △3	Bosch Einweg △3	Bosch Oversea △3	Bosch Oversea △3	Bosch △6	Bosch △6	VDO △7	VDO △7	VDO △7	VDO △7	VDO △7	VDO △7	Hella △5	Hella △5	Hella △5	Einweg △3	Einweg △3	Einweg △3	Einweg △3	Einweg △3	Einweg △3	Einweg △3	Einweg △3	Einweg △3	Einweg △3	Einweg △3	Einweg △3	Einweg △3	Einweg △3						
Leiterplattenseite	-	E	E	E	D	E	D	D	D	A	E	D	A	E	D	A	E	D	A	E	D	A	E	D	A	E	D	A	D	A						
Steckseite	ABC DEF	A,C,E	A,C,E	A,C,E	C-D	A,C,E	C-D	C-D	C-D	A-F	A,C,E	C-D	A-F	A,C,E	C-D	A-F	A,C,E	C-D	A-F	A,C,E	C-D	A-F	A,C,E	C-D	A-F	A,C,E	C-D	A-F	C-D	A-F						
Dim A (mm)	20.3	13.2	12.7	12.7	13.2	12.7	13.2	13.2	13.2	13.2	12.7	12.7	12.7	13.2	13.2	13.2	12.7	13.2	13.2	13.2	13.2	13.2	12.7	12.7	12.7	13.2	13.2	13.2	13.2	13.2						
Rev.	F	B	B	B	B	C	B	D	C	C	F	G	G	F	F	F	D	C	C	D	D	D	F	G	G	F	G	G	E	E						
	X																														6	32	AMPMODU MODU II Stift□0.63	H	CuSn6	△4
																													X	X	4	32	AMPMODU MODU II Stift□0.63	A	CuSn6	vorverzinnt △8
		X			X		X	X	X	X				X	X	X		X	X	X	X	X				X	X	X			2	32	Kontaktstift	B	CuZn30	vorverzinnt △8
			X	X		X					X	X	X				X						X	X	X						2	32	Kontaktstift	B	CuZn30	vorverzinnt △8
																													X		3	1	32pol.Stiftwanne	E	PBT-GF	blau 5012
																														X	3	1	32pol.Stiftwanne	E	PBT-GF	gruen 6018
									X									X													1	1	32pol.Stiftwanne	F	PBT-GF	blau 5010
										X									X												1	1	32pol.Stiftwanne	F	PBT-GF	gruen 6018
		X	X	X		X											X			X											1	1	32pol.Stiftwanne	C	PPA-GF30	grau 7036
					X		X	X													X										1	1	32pol.Stiftwanne	C	PPA-GF30	blau 5012
																						X									1	1	32pol.Stiftwanne	C	PPA-GF30	gruen 6018
											X			X									X			X					1	1	32pol.Stiftwanne	F	PBT-GF	grau 7036
	X																														5	1	32pol.Stiftwanne	G	PBT-GF	violett 4006
												X			X									X			X				1	1	32pol.Stiftwanne	F	PBT-GF	blau 5012
													X			X									X			X			1	1	32pol.Stiftwanne	F	PBT-GF	gruen 6018

THIS DRAWING IS A CONTROLLED DOCUMENT.
DIESES ZEICHNUNGSDOKUMENT WIRD DURCH AMP INCORPORATED KONTROLLIERT. AENDERUNGEN, DIE DEM TECHNISCHEN FORTSCHRITT DIENEN, SIND VORBEHALTEN. DEN JEWEILS LETZTGUELTIGEN AENDERUNGSSTAND ERFAHREN SIE AUF ANFRAGE.

DIMENSIONS: MASSEINHEITEN: mm

TOLERANCES UNLESS OTHERWISE SPECIFIED: ALLGEMEINTOLERANZEN n. DIN 16901 -140
0 PLC ±-
1 PLC ±-
2 PLC ±-
3 PLC ±-
4 PLC ±-
ANGLES/WINKEL ±2°

MATERIAL -
FINISH/OBERFLAECHE/FARBE -

DWN K Sellien 29AUG1995
CHK B Kirsch 14FEB1995
APVD - -
PRODUCT SPEC PRODUKTSPEZ. 108-18692-0 (G1)
APPLICATION SPEC VERARBEITUNGSSPEZ. -
WEIGHT GEWICHT 7.4g (G1)

TE Connectivity

NAME
PIN HEADER, ASSY, 2x16 POS.
Stiftleiste, ASSY, 2x16 polig

SIZE	CAGE CODE	DRAWING NO ZEICHNUNGS-NR.	RESTRICTED TO NUR FUER
A1	00779	C-966658	-

Customer Drawing /KUNDENZEICHNUNG SCALE MASSSTAB 5:1 SHEET BLATT 1 OF VON 1 REV G1

4805 (3/11)