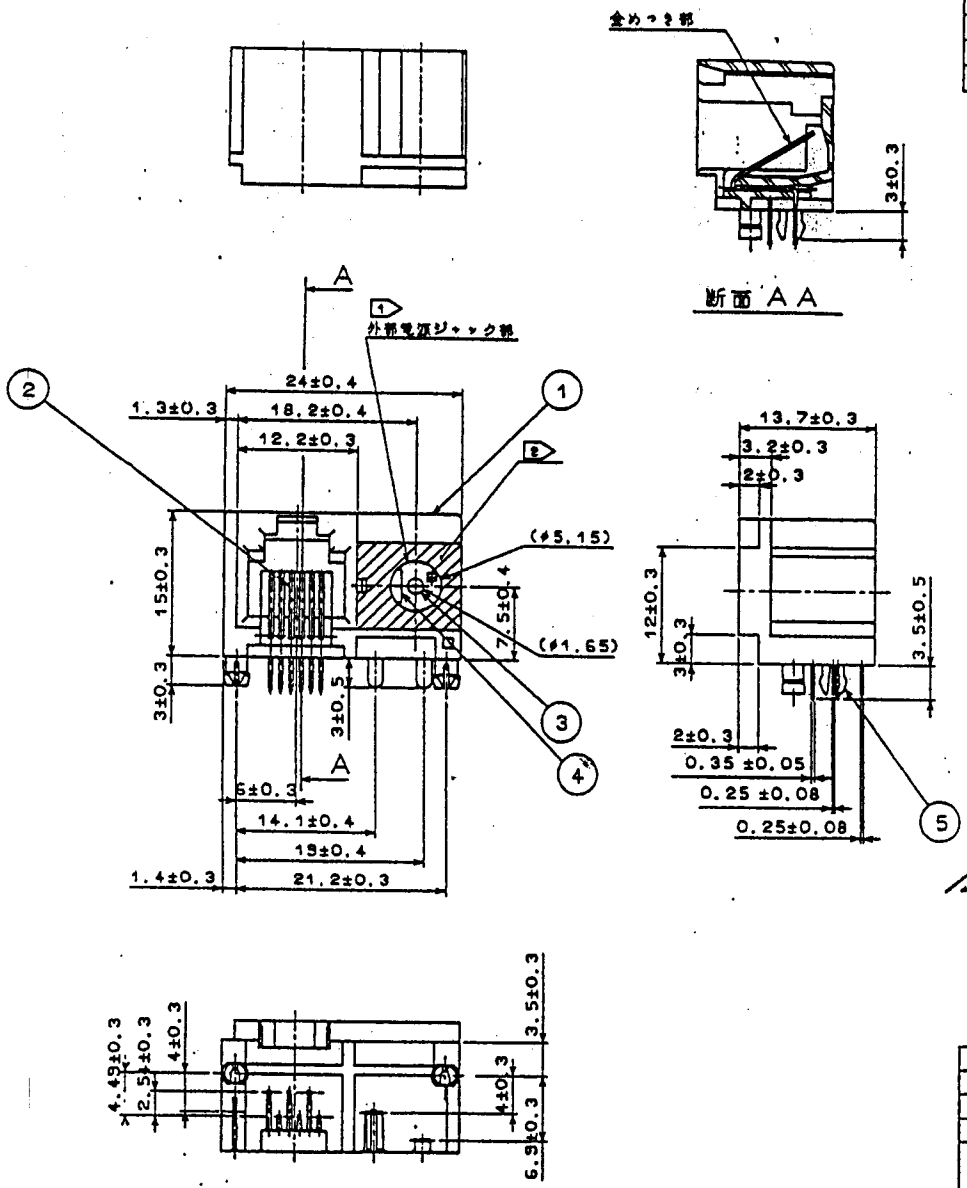

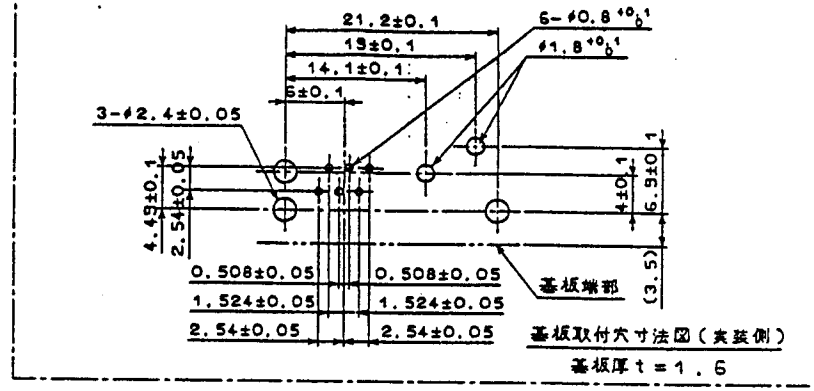

基板取付穴寸法図（実装側）
基板厚 t = 1.6

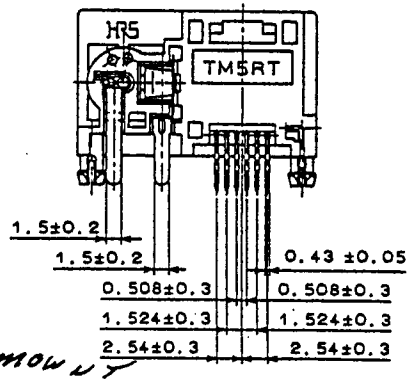

UNCONTROLLED COPY
(WILL NOT BE UPDATED)

MUTAL
BOARD MOUNT

注 1 外部電源ジャック部の適合プラグは、EIAJ RC-5320 電源区分3によるものとします。
2 斜線部のエリアはシボ面とします。

H9134

部番	材質	処理	備考	部番	材質	処理	備考
3	銅合金	銀めっき					
2	りん青銅	銀合金めっき 1.5μ 1.5μ	金めっき厚1.27μ	5	銅合金	はんだめっき	
1	PBT樹脂	色：クロ	UL94V-0	4	銅合金	銀めっき	

一般公差 寸法区分	公差
6以下	±0.3
6をこえ18以下	±0.5
18をこえ50以下	±0.7
50をこえ125以下	±1
125をこえ250以下	±1.3
角度	±1°

製図	提出	検図	査閲	承認	出図
技術 2.10.29 鈴木	技術 2.10.29 鈴木	技 2.10.29 辺中野	技 2.10.29 辺中野		技 3.12.22 大関

図名 承認図　製品名 TM5RT1-66PWJ

旧CL CL - - -
旧図 DC3- -S
図番 ADC3-43927-
尺度 2/1　単位 mm　製品コード CL222-3587-1-

七口セ電機株式会社

技書規104