版数 REV.	年月日 DATE	DCN NO.	変更内容 DESCRIPTION	製図 DR.	担当 CHK.	査閲 APPD.	承認 APPD.

図面番号(DRAWING NO.) SJ105415

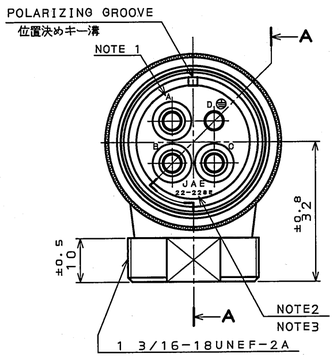

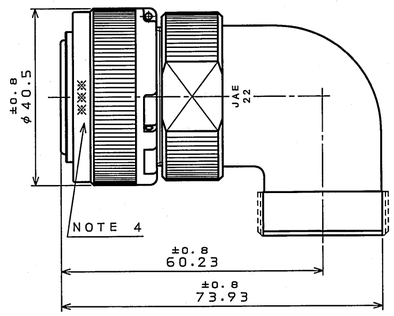

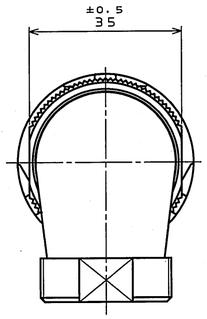

DESIGNATION
命名法

JL04V-8A22-22SE※-EB-R

- SERIES シリーズ名
- PLUG(ANGLE) プラグ(アングル)
- CLASS 嵌合時嵌合部防水構造
- SHELL SIZE シェルサイズ
- CONTACT ARRANGEMENT インサート名
- SUFFIX 特殊記号
- WITH END BELL エンドベル付
- INSERT ROTATING POSITIONS インサート回転角度 NONE:NORMAL POSITION X :110° Y :250°
- WITH PROTECTIVE EARTH CONTACT 保護回路接続構造有
- SOCKET CONTACT ソケットコンタクト

NOTE
1. CONTACT POSITION NUMBER IS MARKED IN THE AREA SHOWN. EARTH MARK(⏚) IS MARKED NEAR BY CONTACT No. "D ".
2. COMPANY LOGO "JAE "APPEARS IN THE AREA SHOWN.
3. CONTACT ARRANGEMENT NUMBER "22-22SE "IS MARKED IN THE AREA SHOWN.
4. PRODUCTION LOT NUMBER ARE MARKED AS INDICATED.
   ※※※
   - MANUFACTURER MONTH(1 ~ 9 , X , Y , Z) (JAN.~SEP.,OCT.,NOV.,DEC.)
   - MANUFACTURER YEAR('05,'06,・・・)
5. IN THE CASE OF 8mm² AND 10mm² CAB-TIRE CABLE BEING USED, PAY ATTENTION TO CABLE DIA. APPLICABLE CABLE DIA IS φ16.
6. TO PREVENT MIS-MATING OF CONNECTOR,THERE ARE THREE INSERT ROTATING POSITIONS AVAILABLE:NORMAL,X,AND Y (POSITIONS IS DIFFERENT EACH OTHER). NORMAL POSITION IS SHOWN IN THE FRONT VIEW.

注1. 図示の位置に端子番号を表示する。
又、保護回路接続(D端子)は ⏚ で表す。
2. 図示の位置に社名【JAE】を表示する。
3. 図示の位置にインサート名【22-22SE】を表示する。
4. 図示の位置に製造ロットNo.を表示する。
   ※※※
   - 製造月(1~9月,X:10月,Y:11月,Z:12月)
   - 製造年('05,'06,・・・)
5. 8mm²、10mm²のキャブタイアケーブルを使用する場合、ケーブル径に注意すること。適用ケーブル径はφ16である。
6. コネクタの誤嵌合防止の為、3つのインサート回転角度(互いに角度が異なる)ノーマル,X,Yポジションがある。正面図は、ノーマルポジションのものである。

SPECIFICATION

NUMBER OF CONTACT : 4×#8
RATED VOLTAGE: 500VAC POLLUTION DEGREE:2 OVER VOLTAGE CATEGORY:Ⅱ
: 250VAC POLLUTION DEGREE:3 OVER VOLTAGE CATEGORY:Ⅲ
RATED CURRENT: 46A MAX. per CONTACT
: 57A MAX. per CONTACT (APPLICABLE WIRE:8~10㎟)
DIELECTRIC WITHSTANDING VOLTAGE : 2000VAC(1 MINUTE)
INSULATION RESISTANCE : 5000MΩ MIN. (AT 500VDC)
APPLICABLE WIRE: 10㎟ MAX.

仕様

コンタクト:#8コンタクト 4本
定格電圧 :500VAC(汚染度:2/過電圧範疇:Ⅱ)
:250VAC(汚染度:3/過電圧範疇:Ⅲ)
定格電流 :46A以下/1芯
:57A以下/1芯(適用電線:8~10㎟)
耐電圧 :2000VAC(1分間)
絶縁抵抗 :5000MΩ以上(DC500Vにて)
適用電線 :10㎟以下

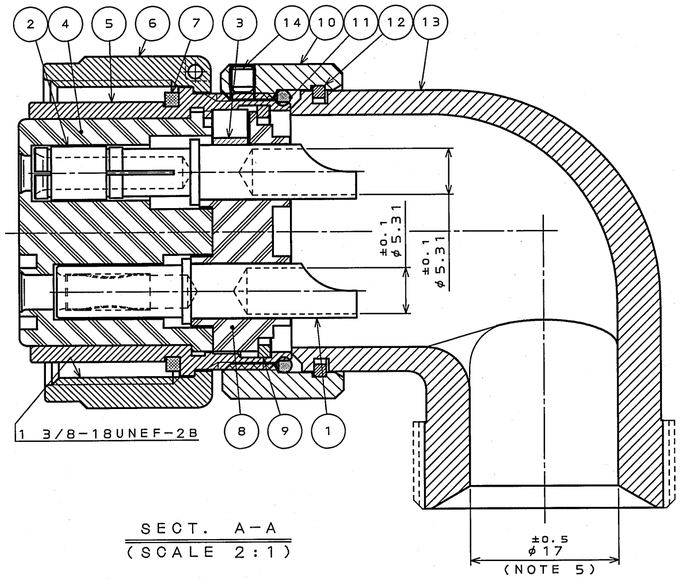

SECT. A-A
(SCALE 2:1)

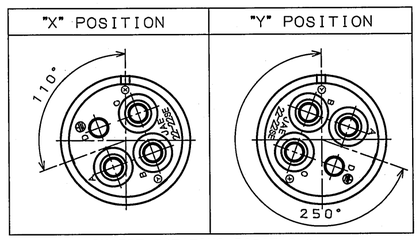

INSERT ROTATING POSITIONS
(NOTE 6)

符号 NO.	名称 DESCRIPTION	個数 QTY.	材料 MATERIAL	仕上 FINISH	備考 REMARKS
14	SET SCREW	1	STEEL	ZINC PLATING	COLOR:BLACK SYSTEM INTERFERENCE COLOR
13	ANGLE END BELL	1	ALUMINUM ALLOY	ZINC PLATING	COLOR:BLACK SYSTEM INTERFERENCE COLOR
12	RETAINING RING	1	COPPER ALLOY	ZINC PLATING	COLOR:BLACK SYSTEM INTERFERENCE COLOR
11	"O "RING	1	SYNTHETIC RUBBER	NONE	
10	ASSEMBLY NUT	1	ALUMINUM ALLOY	ZINC PLATING	COLOR:BLACK SYSTEM INTERFERENCE COLOR
9	RETAINING RING	1	COPPER ALLOY	ZINC PLATING	COLOR:BLACK SYSTEM INTERFERENCE COLOR
8	REAR INSULATOR	1	SYNTHETIC RESIN	NONE	COLOR:BLACK
7	GASKET	1	SYNTHETIC RUBBER	NONE	
6	COUPLING NUT	1	ALUMINUM ALLOY	ZINC PLATING	COLOR:BLACK SYSTEM INTERFERENCE COLOR
5	BARREL	1	ALUMINUM ALLOY	ZINC PLATING	COLOR:BLACK SYSTEM INTERFERENCE COLOR
4	FRONT INSULATOR	1	SYNTHETIC RESIN	NONE	COLOR:BLACK
3	EARTH LUG	1	COPPER ALLOY	SILVER PLATING	
2	CONTACT(EARTH)	1	COPPER ALLOY	SILVER PLATING	CONTACT NO. :D
1	CONTACT(LINE)	3	COPPER ALLOY	SILVER PLATING	CONTACT NO. :A, B, C

特別管理品目
SPECIAL CONTROL ITEM
TÜV

仕様書(SPECIFICATION) JACS-5080 T95-4
第1版(ORIGINAL DATE) 15.Dec.2005
一般公差(GENERAL TOLERANCE)
寸法(DIMENSION): . ±0.8 / .X ±0.4 / .XX ±0.1 / .XXX±
角度(ANGLES): X° ± / X°X'±
製図 DR. ——
担当 CHK. T.SUZUKI
査閲 APPD. T.OKAMURA
承認 APPD. A. Omegawa
尺度(SCALE) 1:1
シリーズ(SERIES) JL04V
名称(TITLE) JL04V-8A22 -22SE※-EB-R
質量(MASS) ——
日本航空電子工業株式会社 JAPAN AVIATION ELECTRONICS INDUSTRY, LTD.
図面番号(DRAWING NO.) SJ105415
版数(REV.) 1
SIZE A2

JAE CONNECTOR.COM Reference Only

JAE CONNECTOR DIV. PROPRIETARY.
COPYRIGHT (C) 2005, JAPAN AVIATION ELECTRONICS INDUSTRY, LTD.

DOF-0-213F(05.08)