THIS DRAWING IS UNPUBLISHED.
VERTRAULICHE UNVEROEFFENTLICHTE ZEICHNUNG
© COPYRIGHT 1981 BY -
ALL RIGHTS RESERVED.
ALLE RECHTE VORBEHALTEN

RELEASED FOR PUBLICATION.
FREI FOR VEROEFFENTLICHUNG.

MATED WITH:
PASSEND ZU:
-

LOC: AI
DIST: -
PROJEKT NR.: -

REVISIONS
ANDERUNGEN

P	LTR	DESCRIPTION BESCHREIBUNG	DATE	DWN	APVD
	G3	REVISED PER ECO-11-005139	22MAR11	RK	HMR
	G4	EC0-12-013413	23JULY2012	MGT	R.P
	G5	ECR-12-013677	27NOV2012	MGT	R.P

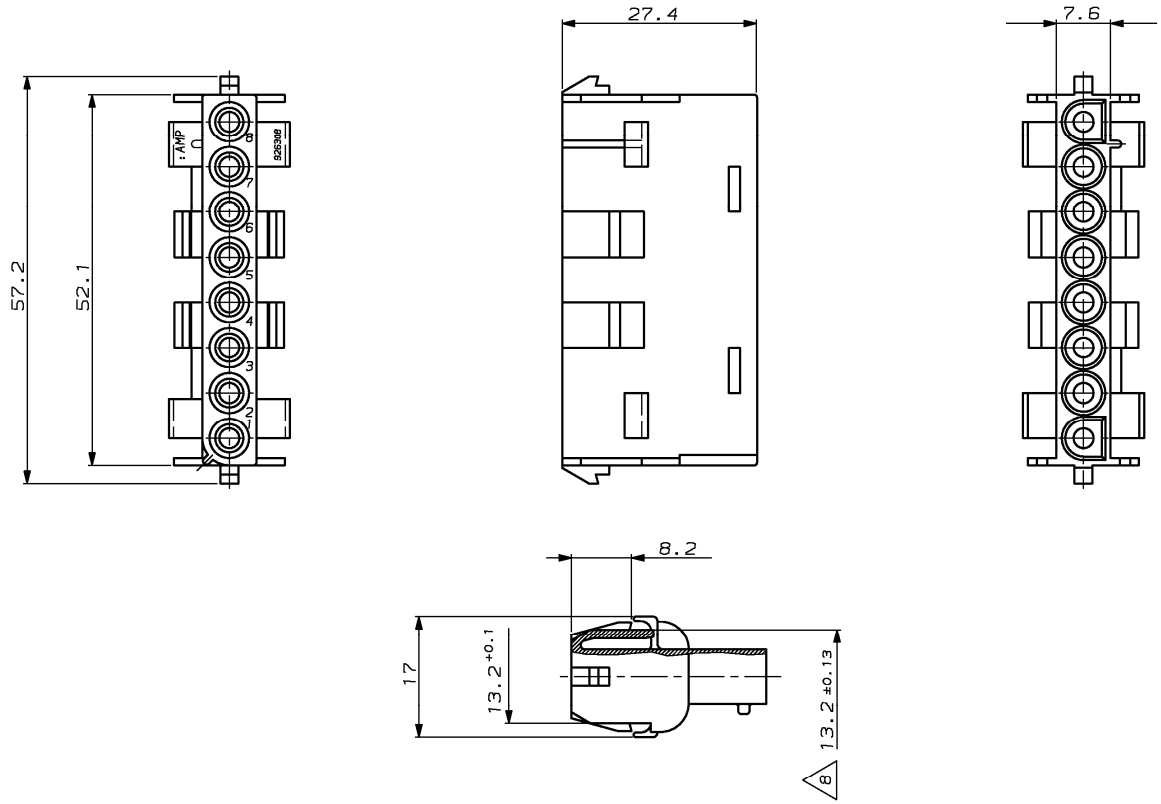

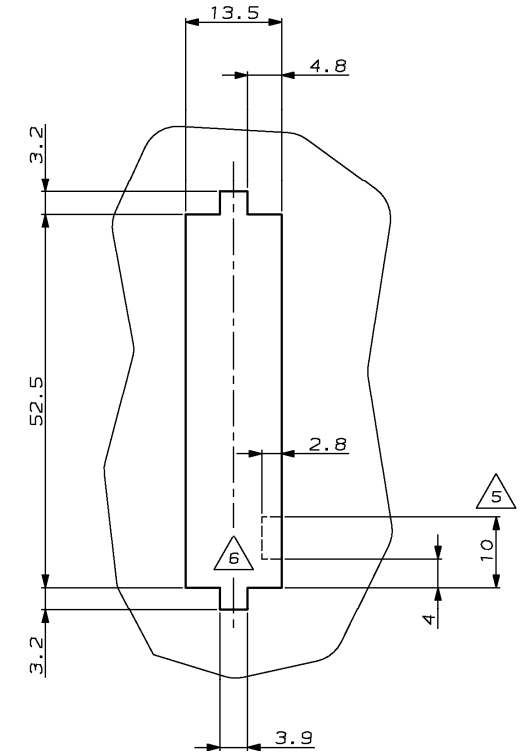

Montageausschnitt (Bestückungsseite) 3
PANEL CUTOUT (COMPONENT SIDE)

REMARKS
Bemerkungen

1 Geeignet für UMNL Stift- und Buchsenkontakte
BEEN SUITABLE FOR UMNL PIN- AND SOCKET CONTACTS

2 Passend zu UMNL-Steckergehäuse 926301, 640582, 640586
SUITABLE TOO UMNL-PLUG HOUSING 926301, 640582, 640586

3 Empfohlene Blechstärke 0.75-2.3 mm
RECOMMEND SHEET METAL THICKNESS 0.75-2.3 mm

4 Gehäuse muß in Stanzrichtung eingeführt werden
HOUSING MUST BE INTRODUCED TO PUNCHING DIRECTION

5 Für Verschlüsseltes Einsetzen der Gehäuse
FOR CODED USING OF THE HOUSINGS

6 Position von Kammer 1 bei verschlüsseltem Einsetzen der Gehäuse
POSITION OF CAVITY 1 FOR CODED USING

7 Neues Material (Phosphor und Halogen frei)
NEW MATERIAL (PHOSPHOR AND HALOGENEOUS FREE)

8 Toleranz ist eizuhalten bei Montage im Durchführungs-Ausschnitt
TOLERANCE TO KEEP WHEN ASSEMBLING IN THE PANEL CUTOUT

9 Schüttgut in Beutel und Versandkarton PN 973 057-2
BULK PACKAGING IN PLASTIC BAG AND CORRUGATED SHIPPING BOX PN 973 057-2

10 GWT 750°(WITHOUT FLAME) ACC. IEC 60335-1 EDITION 06/2001
GLÜHDRAHTPRÜFUNG 750° (OHNE FLAMME) NACH IEC 60335-1 AUSGABE 06/2001

	PART NO	MATERIAL	COLOUR
	926308-5 10	PA 6 UL 94 V-0	Natur
OBSOLETE	~~926308-4~~	~~PA6.6 UL94 V-0~~	~~Weiss~~
	926308-3	PA6.6 UL94 V-0	WHITE 7
	926308-2	PA6.6 UL94 V-0	Schwarz
	926308-1	PA6. 6 UL94 V-2	Natur
REMARK			

DIMENSIONS: mm
TOLERANCES UNLESS OTHERWISE SPECIFIED: ±0.2
MATERIAL: siehe Tabelle
FINISH/OBERFLAECHE/FARBE: siehe Tabelle

DWN Tudmann 20.05.81
CHK Egenolf 01.06.81
APVD Bleicher,M. 05-JUL-04
PRODUCT SPEC
PRODUKTSPEZ. 108-1031
APPLICATION SPEC
VERARBEITUNGSSPEZ. 114-18011
WEIGHT GEWICHT 8.3 g

TE Connectivity

NAME
UMNL 8-pol. Aufnahmegehaeuse
UMNL 8-WAY CAP

SIZE A2 | CAGE CODE 00779 | DRAWING NO ZEICHNUNGS-NR. 926308 | RESTRICTED TO NUR FUER —

CUSTOMER DRAWING /KUNDENZEICHNUNG | MASSSTAB 2:1 | BLATT 1 OF 1 VON 1 | REV G5

926308

TE 1471-9 REV 27JUN96

27-OCT-07 10:04:45 eq001882 s.926308.1.c (in EDM)